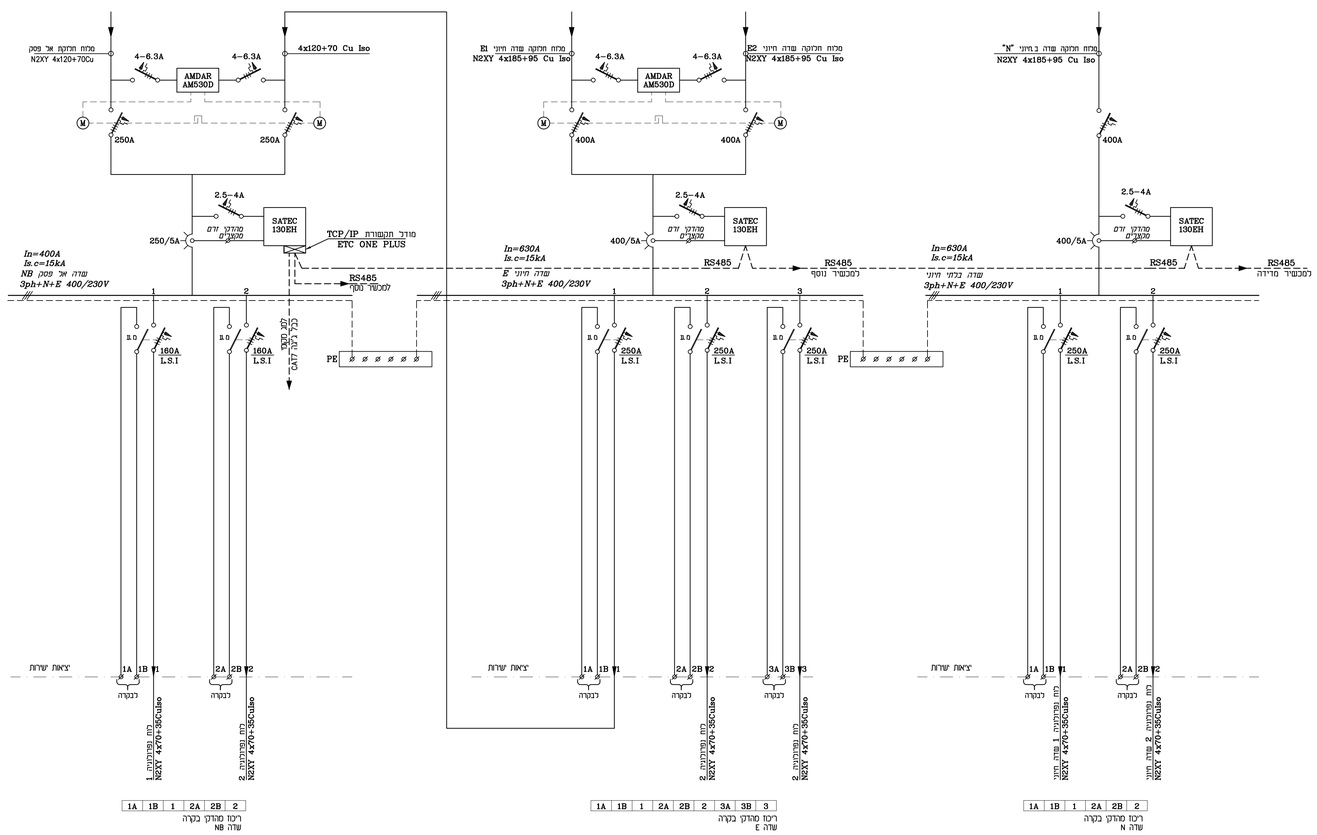

הערה כללית :

אין לבצע תכנית זו ללא היתר בניה.

מקור סימנים:	הצמדת פסנ:	הצמדת העתקה:	הצמדת קובץ:	הצמדת העתקה+קובץ:
	S	I		V

הערות כלליות לביצוע :

מס' עדכון	תאריך	מהות העדכון
1		

עדכונים	תמוצה

בית חולים הילל יפה

מהדורה	לעיון	למכרז	לביצוע
0		☒	

Electrical Eng. LTD.
רח' המנים 1 רמת גן 52462 פקס. 03-6134185 מל. 03-6134177
E-mail: eng@seno.cc

שם הפרויקט: בית חולים הילל יפה

תאריך: 17.06.20

קנ"מ: אוקטבה

שם: לוח חלוקה ק.ש 2 נפרולוגיה

נכין: ג. בן עטר

אשר: ג. בן עטר

מספר הגרסה: ק.מ. ל"מ

מספר הגרסה: BH-001-S02

D:\BH - 001\BH001-S02.dwg, 8\x36\ISO2 14131\1, cad.
ISO full sheet B1 (1000.00 x 707.00 MM)